转向灯&危险警告灯(1)
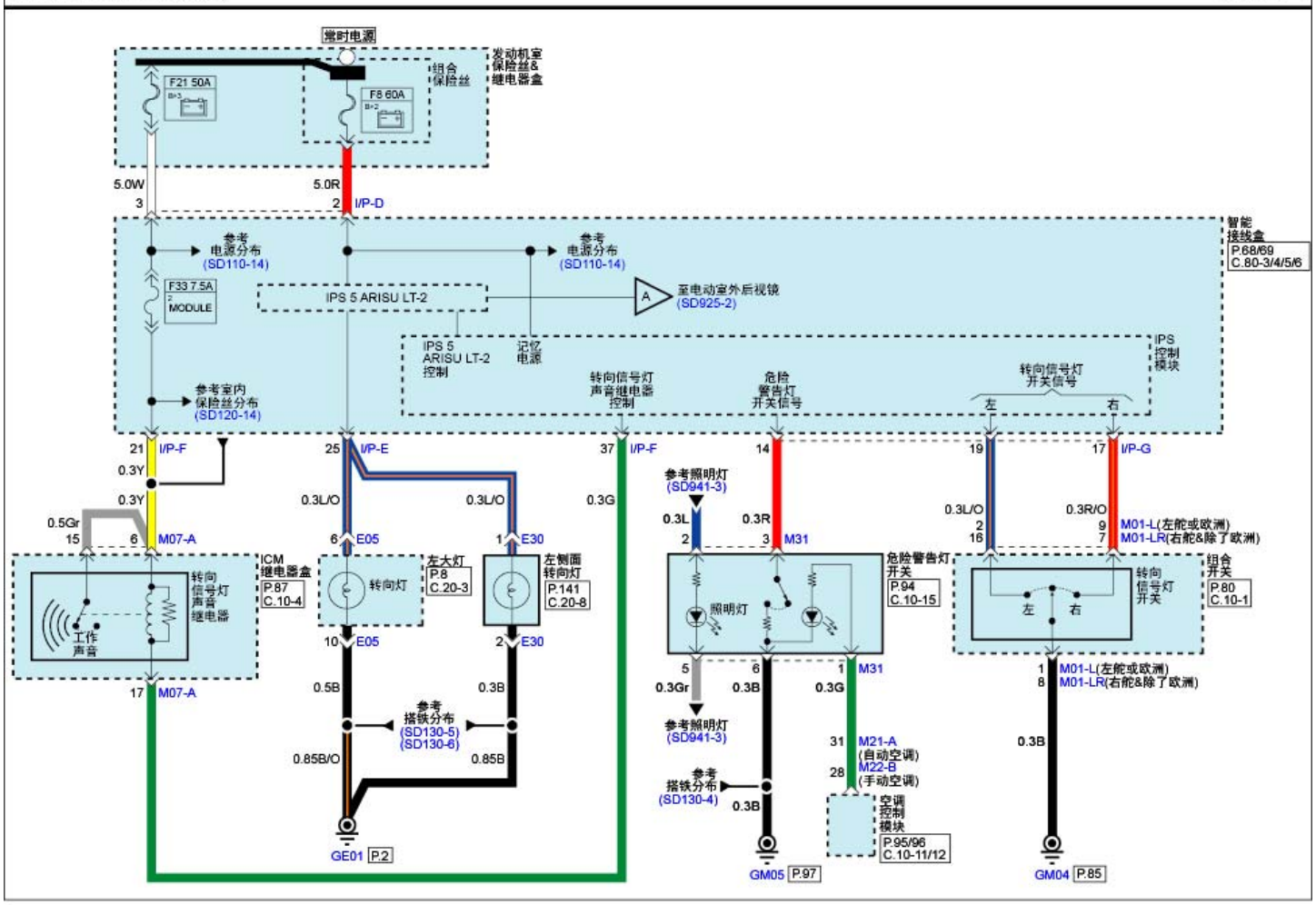
SD925-1